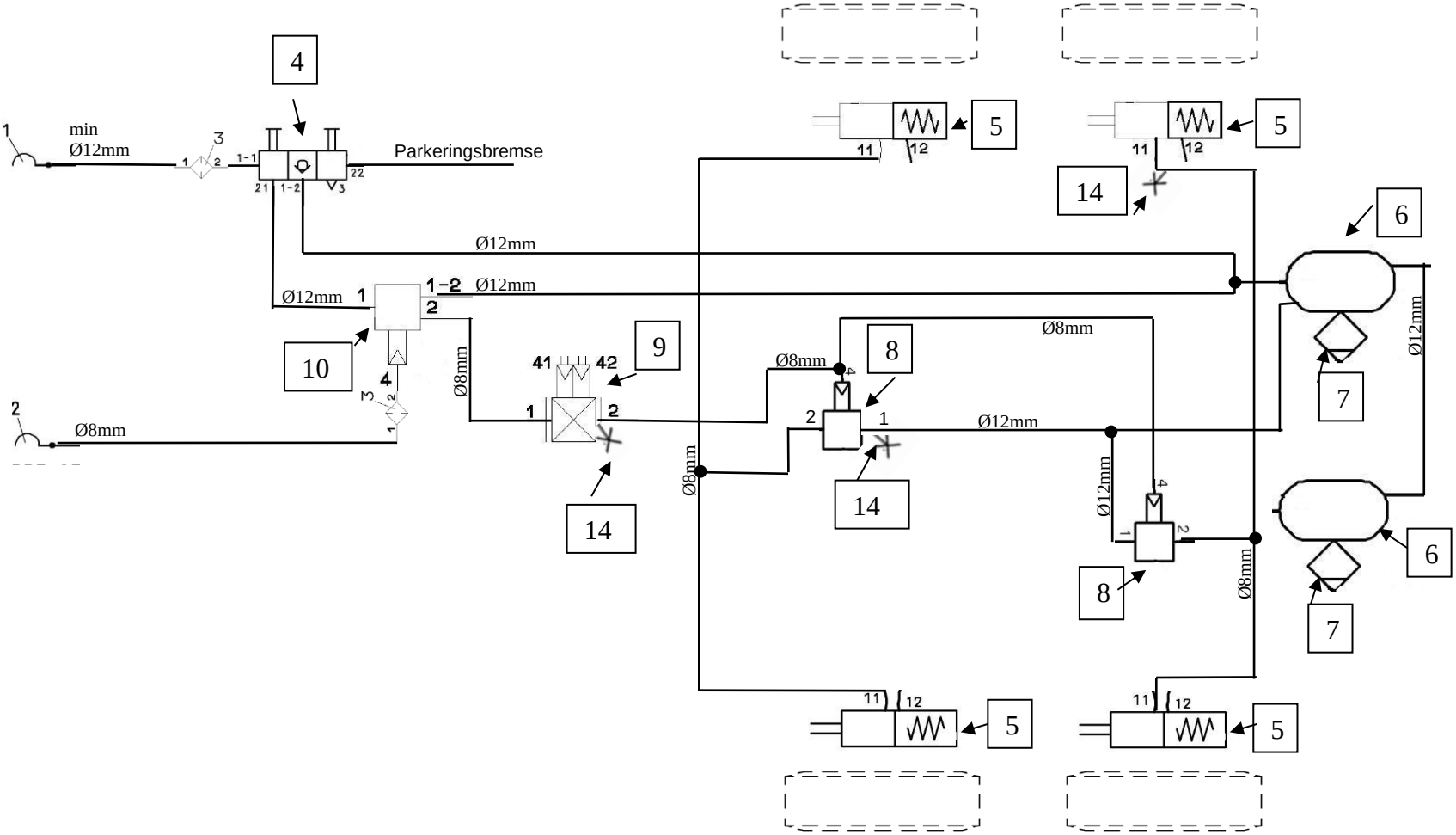

8	973.011.000.0	Relæventil		423.000.534.2	Cylinder monteringssæt
7	934.300.001.0	Afvandingsventil		541021	Beholderophæng
6	060.396.0565.10	Luftbeholder 60 L	**14**	43 700 … 0	Testnippel/ Prøvetilslutning
5	925.323.130.0	Fjederbremsecylinder / mermbran	**13**		
4	963.001.051.0	Dobbelt løsnerventil	**12**		
3	432.500.020.0	Ledningsfilter	**11**		
2	952.201.022.0	Koblingshoved (Gul)	**10**	971.002.150.0	Anhænger-bremseventil
1	952.201.021.0	Koblingshoved (Rød)	**9**	475.714.603.0	ALB Ventil hydraulisk

Votech 2 aks
Driftsbremse
Service brake system, pneumatics
Système de frein de service, pneu
Betribsbremsanlage, Pneumatik

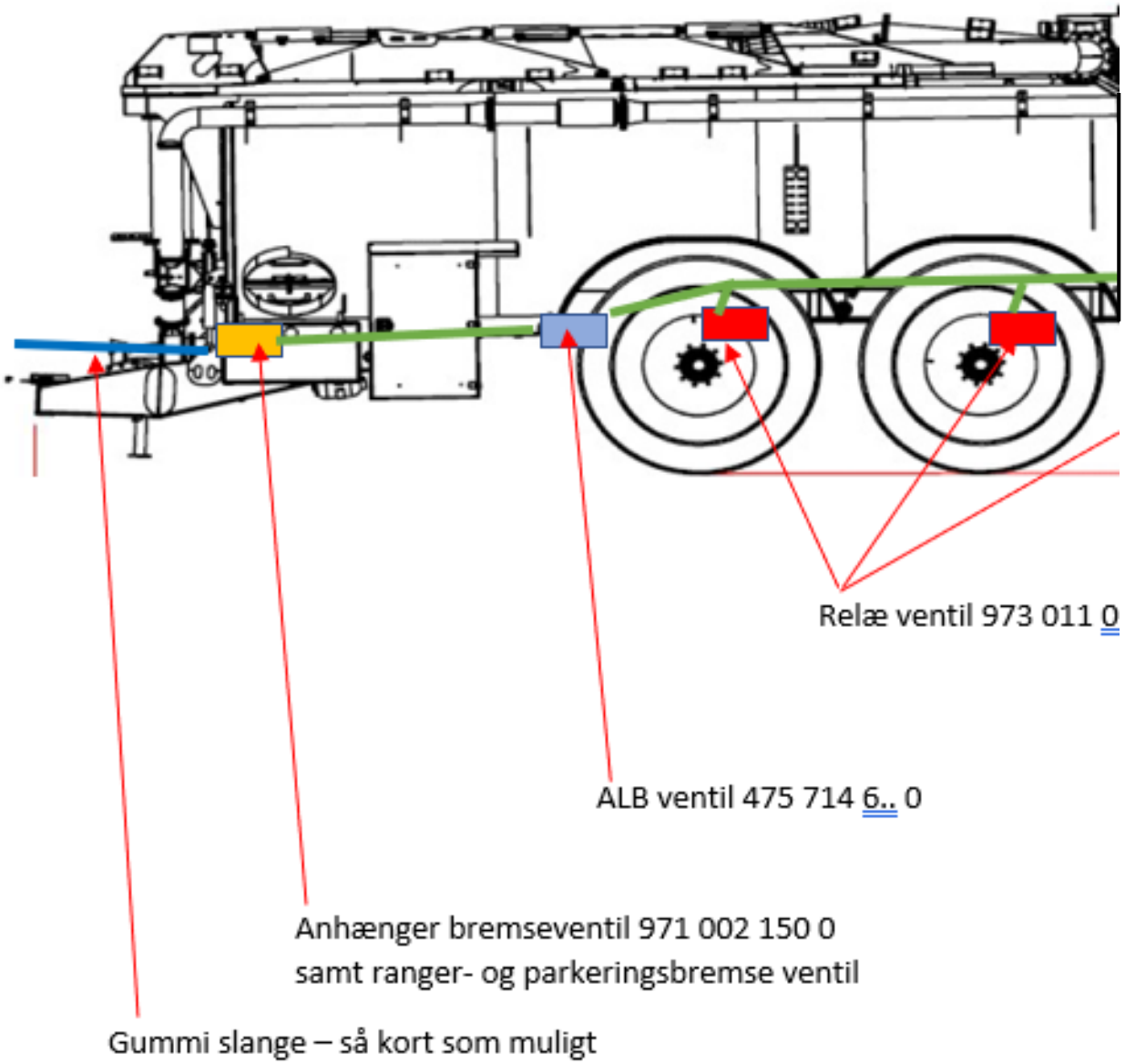
Relæ ventil 973 011 0
ALB ventil 475 714 6.. 0
Anhænger bremseventil 971 002 150 0
samt ranger- og parkeringsbremse ventil
Gummi slange – så kort som muligt

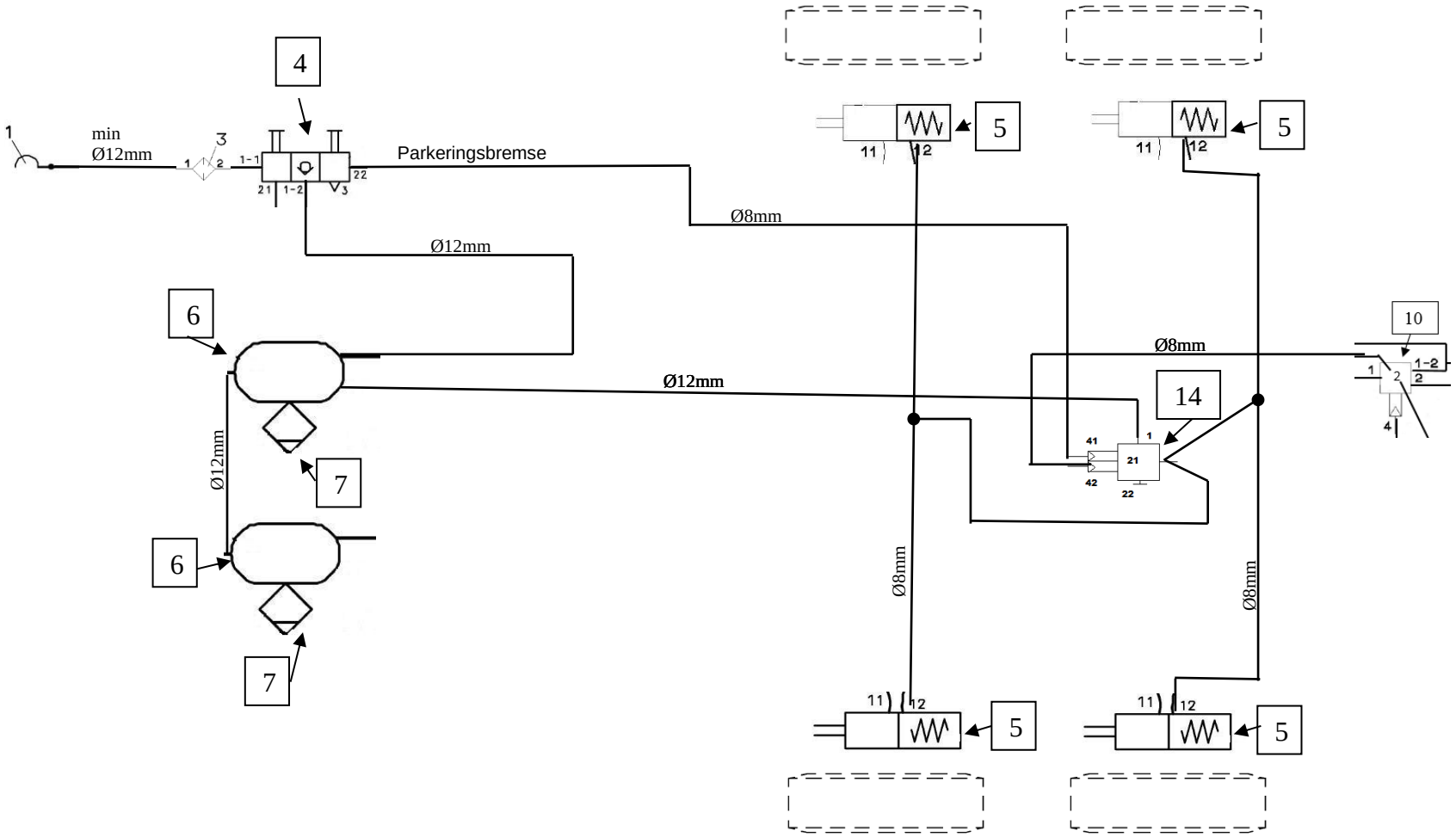

8			423.000.534.2 Cylinder monteringssæt	**Votech Parkeringsbremseanlæg** Parking brake system, Pneumatic Systéme de frein de stationnement pneu Stellbremseanlage, Pneumatik
7	934.300.001.0 Afvandingsventil		541021 Beholderophæng	
6	060.396.0565.10 Luftbeholder 60 L	**14**	973.011.201.0 Overlast beskyttelsesventil	
5	925.323.130.0 Fjederbremsecylinder	**13**		
4	963.001.051.0 Dobbelt løsnerventil	**12**		
3		**11**		
2		**10**	971.002.150.0 Anhænger-bremseventil	
1	952.201.021.0 Koblingshoved (Rød)	**9**		

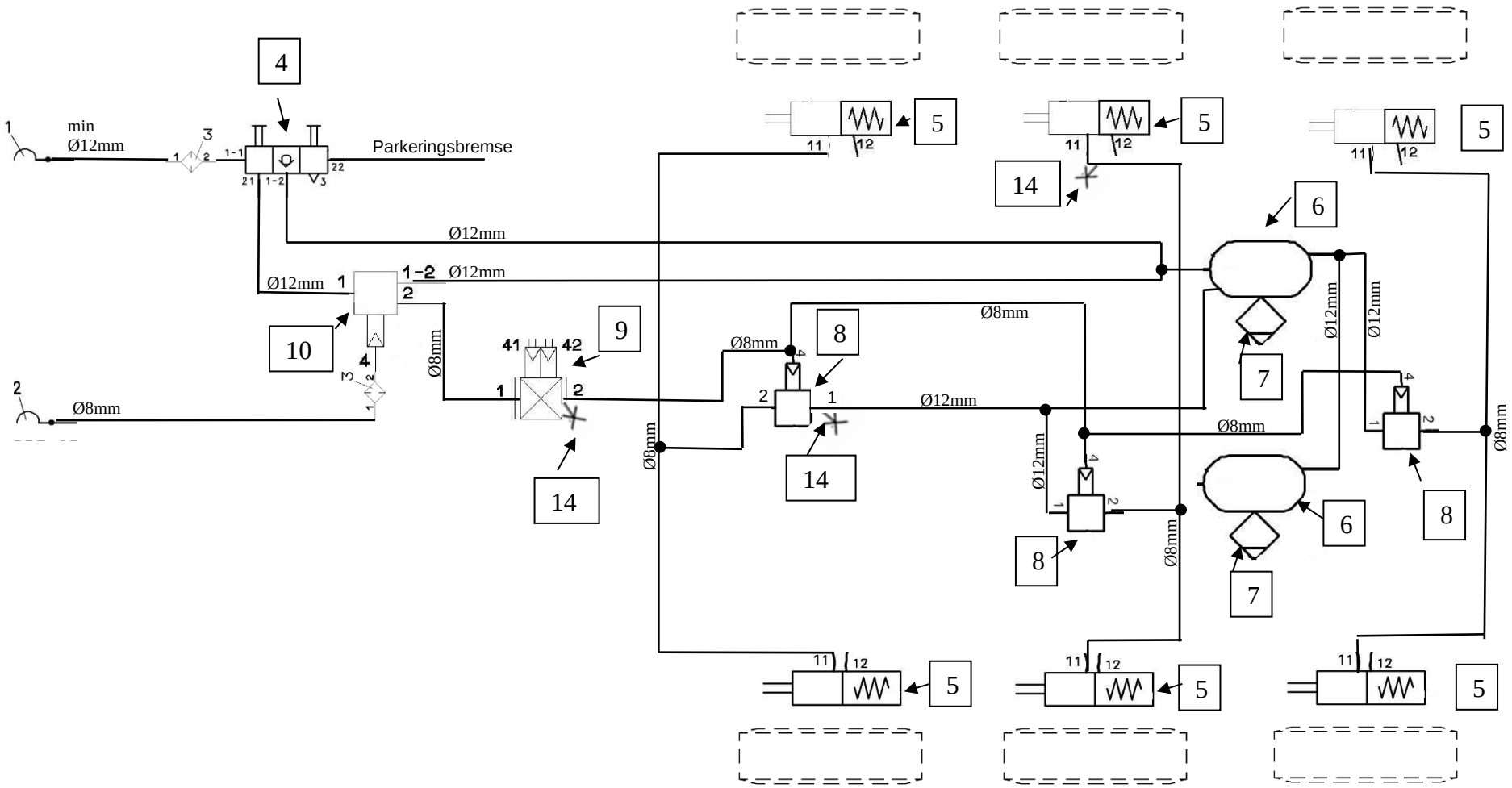

8	973.011.000.0	Relæventil		423.000.534.2	Cylinder monteringssæt
7	934.300.001.0	Afvandingsventil		541021	Beholderophæng
6	060.396.0565.10	Luftbeholder 60 L	**14**	43 700 … 0	Testnippel/ Prøvetilslutning
5	925.323.130.0	Fjederbremsecylinder / mermbran	**13**		
4	963.001.051.0	Dobbelt løsnerventil	**12**		
3	432.500.020.0	Ledningsfilter	**11**		
2	952.201.022.0	Koblingshoved (Gul)	**10**	971.002.150.0	Anhænger-bremseventil
1	952.201.021.0	Koblingshoved (Rød)	**9**	475.714.603.0	ALB Ventil hydraulisk

Votech 3 aks
Driftsbremse

Service brake system, pneumatics
Système de frein de service, pneu
Betribsbremsanlage, Pneumatik

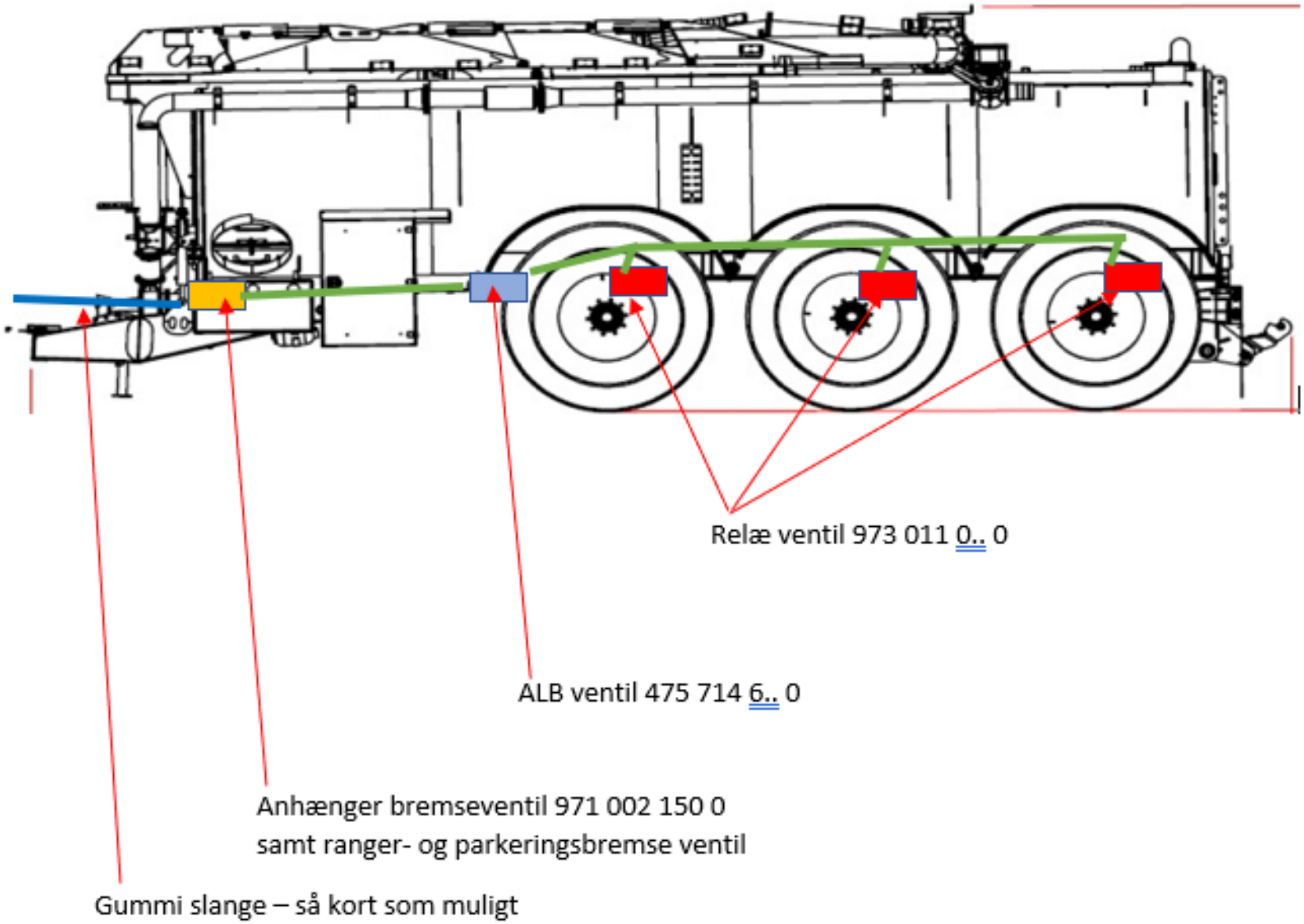
Relæ ventil 973 011 0.. 0
ALB ventil 475 714 6.. 0
Anhænger bremseventil 971 002 150 0
samt ranger- og parkeringsbremse ventil
Gummi slange – så kort som muligt

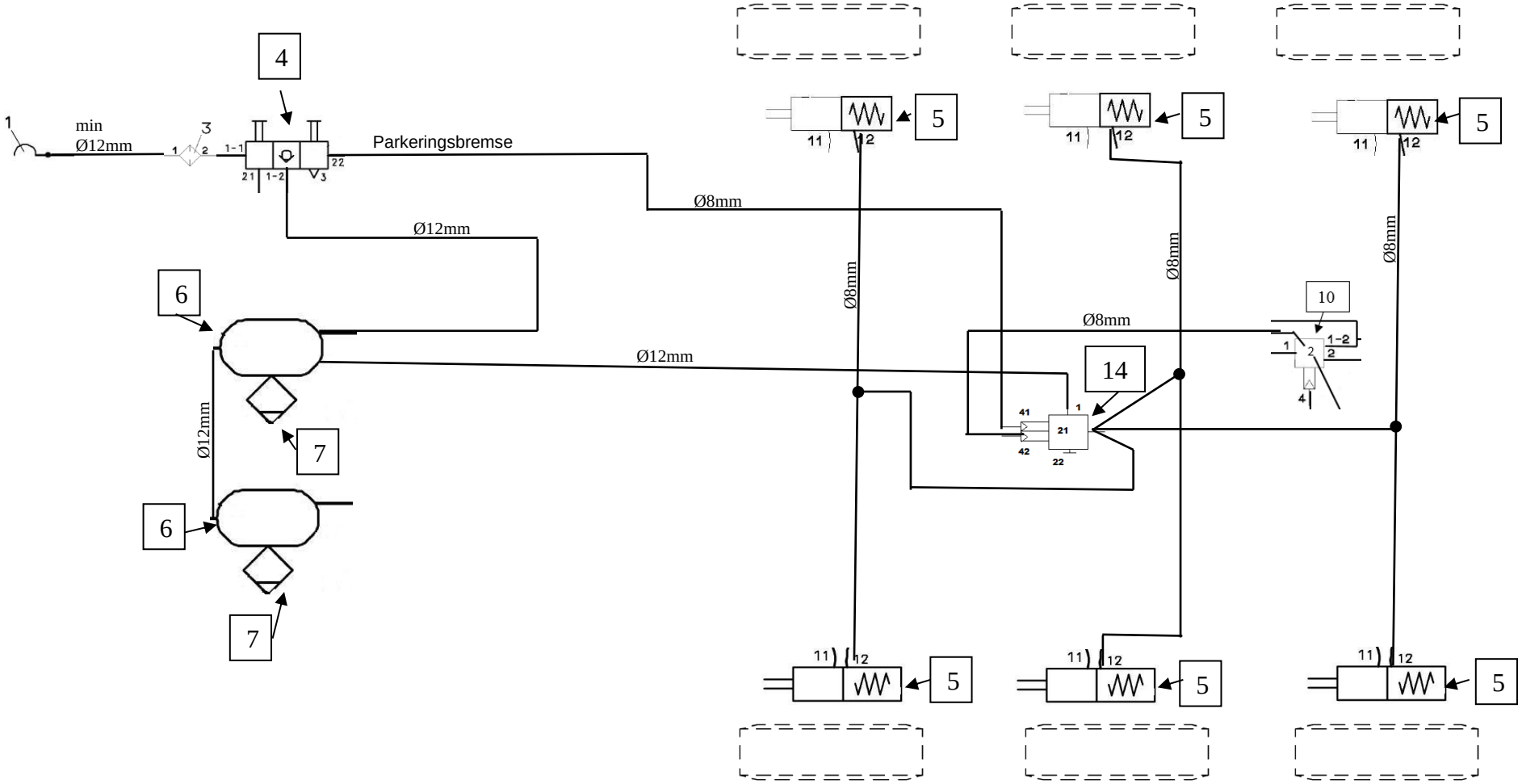

8				423.000.534.2 Cylinder monteringssæt	**Votech 3 aks Parkeringsbremseanlæg** Parking brake system, Pneumatic Systéme de frein de stationnement pneu Stellbremseanlage, Pneumatik
7	934.300.001.0	Afvandingsventil		541021 Beholderophæng	
6	060.396.0565.10	Luftbeholder 60 L	**14**	973.011.201.0 Overlast beskyttelsesventil	
5	925.323.130.0	Fjederbremsecylinder	**13**		
4	963.001.051.0	Dobbelt løsnerventil	**12**		
3			**11**		
2			**10**	971.002.150.0 Anhænger-bremseventil	
1	952.201.021.0	Koblingshoved (Rød)	**9**		